Edelstahl Zahnradpumpe mit Filter
EZP-S 14/20 DC

Selbstansaugende Edelstahl Zahnradpumpe zur Förderung unterschiedlichster Medien. Die verwendeten Werkstoffe erlauben den Einsatz z.B. in der Lebensmittelindustrie. Der vorgeschaltete Filter schützt vor Beschädigungen durch partikelführende Medien. Die Pumpen sind für die Förderung von Getränken, Speiseöl oder Lebensmittelpasten geeignet. Sie eignen sich auch für den intermittierenden Einsatz in der chemischen Industrie.

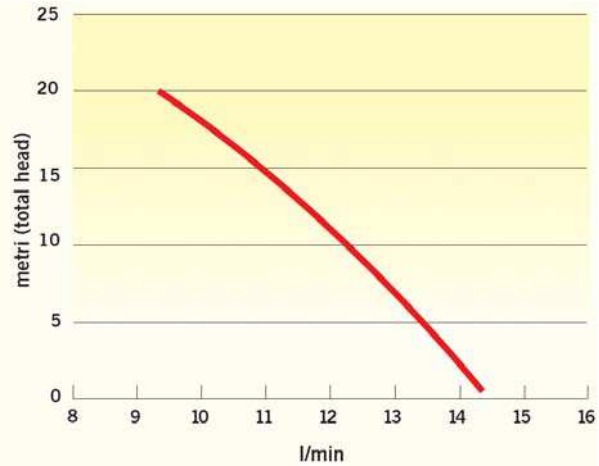

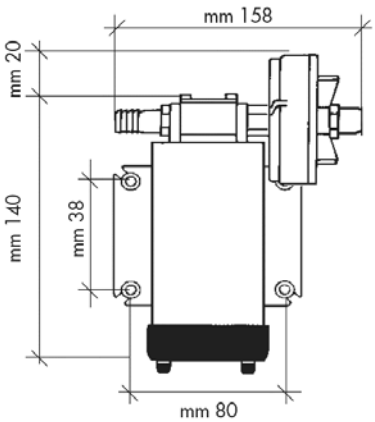

Technische Daten		
max. Fördermenge	14 l/min (bei 2m Förderhöhe)	
max. Förderhöhe / Saughöhe	20 m / 1,5m	
max. Fördertemperatur	20°C	
Saug- & Druckstutzen	Schlauchnippel Ø14 mm	
Gehäusematerial	Edelstahl AISI 316	
Zahnräder	PTFE	
Welle	Edelstahl AISI 316	
Schlauchnippel	Acetal	
Dichtung	Siliconkautschuk Lippendichtring	
Spannung / Absicherung	12 V / 10A	24V / 5A
Motortyp	Bürsten-Dauermagnetmotor	
Schutzart	IP 55	
Gesamtgewicht	1,4 kg	

Achtung: Die Pumpen sind **nicht** zum Fördern von Benzin geeignet.

HARTON Anlagentechnik GmbH – Ahornweg 13 – D-57518 Betzdorf-Alsdorf
Tel. +49-(0)2741/9234-0 Fax.+49-(0)2741/9234-25 – E-Mail: info@harton.de – Internet: http://www.harton.de/