Zahnradpumpe mit Filter
ZP 14/20 DC

Selbstansaugende Zahnradpumpe zur Förderung unterschiedlichster Medien. Die verwendeten Bronzezahnräder erlauben einen kurzfristigen Trockenlauf der Pumpe. Der vorgeschaltete Filter schützt vor Beschädigungen durch partikelführende Medien. Die Pumpen sind für den Einsatz auf Booten oder Fahrzeugen geeignet. Sie werden z.B. zum Umfüllen von Dieselkraftstoff, zur Förderung dünnflüssiger Öle oder Frostschutzmittel oder als Kielpumpe eingesetzt. Sie eignen sich auch für den intermittierenden Einsatz in der Industrie.

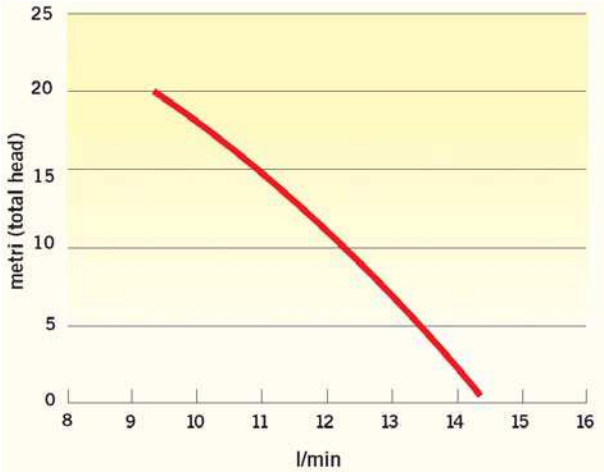

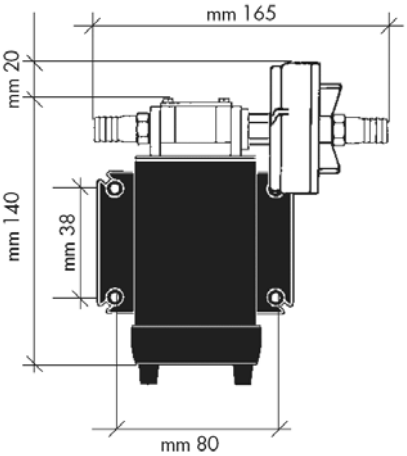

Technische Daten		
max. Fördermenge	14 l/min (bei 2m Förderhöhe)	
max. Förderhöhe / Saughöhe	20 m / 1,5m	
max. Fördertemperatur	50°C	
Saug- & Druckstutzen	3/8“ BSP IG mit Schlauchnippel Ø14 mm	
Gehäusematerial	Messing	
Zahnräder	Bronze	
Welle	Edelstahl	
Dichtung	NBR Lippendichtring	
Spannung / Absicherung	12 V / 10A	24V / 5A
Motortyp	Bürsten-Dauermagnetmotor	
Schutzart	IP 55	
Gesamtgewicht	1,5 kg	

Achtung: Die Pumpen sind **nicht** zum Fördern von Benzin geeignet.

HARTON Anlagentechnik GmbH – Ahornweg 13 – D-57518 Betzdorf-Alsdorf
Tel. +49-(0)2741/9234-0 Fax.+49-(0)2741/9234-25 – E-Mail: info@harton.de – Internet: http://www.harton.de/